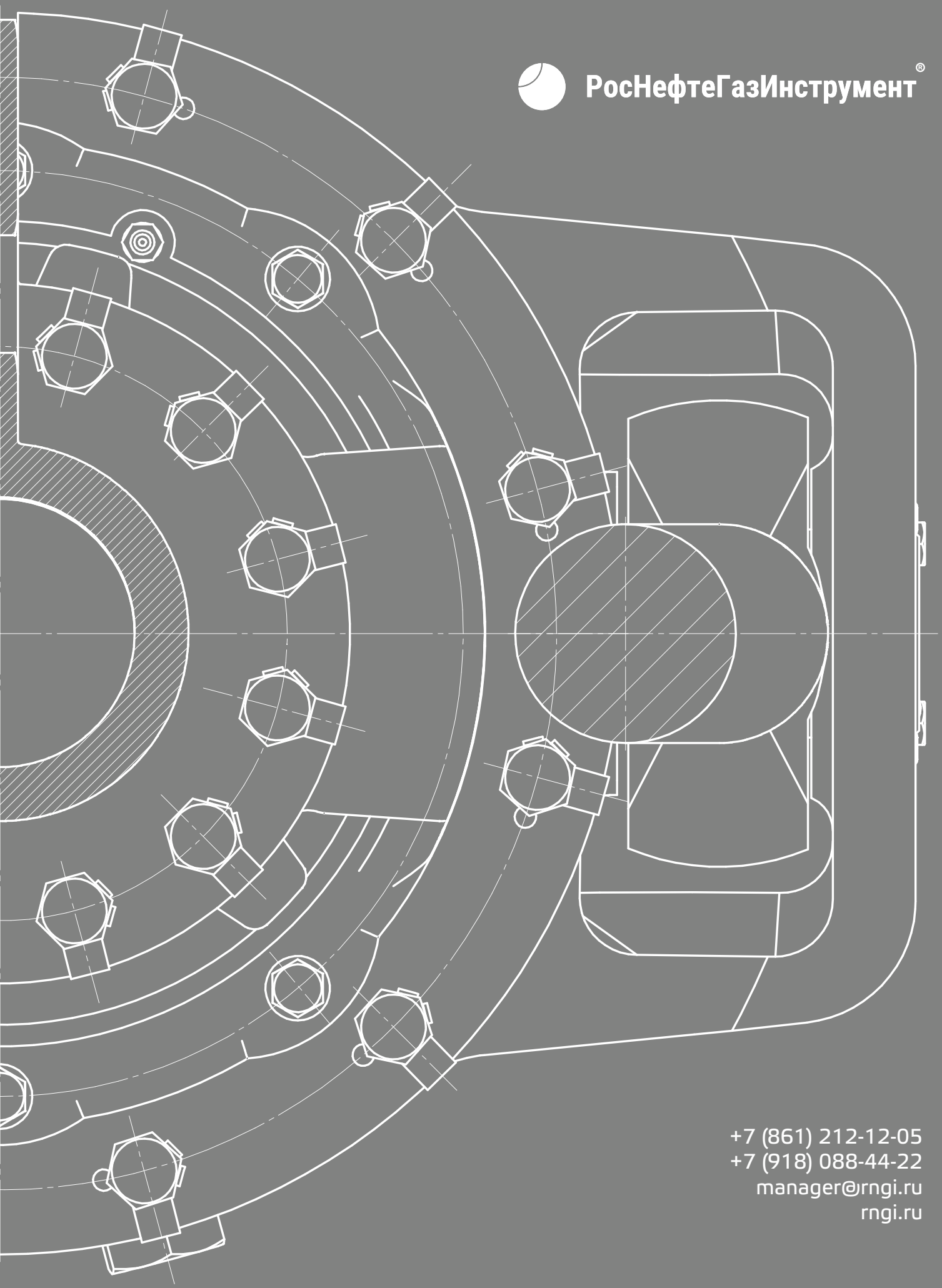

РосНефтеГазИнструмент®

+7 (861) 212-12-05
+7 (918) 088-44-22
manager@rngi.ru
rngi.ru

Клапаны обратные

rngi.ru

КО-Р1

КЛАПАНЫ ОБРАТНЫЕ КО-Р1

рис. 1

Клапан обратный КО-Р1 предназначен для автоматического перекрытия и герметизации трубного канала манифольдов высокого давления при цементировании, ремонте и эксплуатации нефтяных и газовых скважин.

Клапан состоит из корпуса, шара, пружины, накидной гайки, заглушки, стакана и кольца.

Клапан устанавливается в состав манифольда высокого давления, присоединяется к фланцевому соединению со стальными кольцевыми прокладками восьмиугольного сечения.

Открытие клапана происходит под действием давления жидкости при прямой подаче по колонне труб - шар опускается, при отсутствии циркуляции клапан закрывается под действием пружины, при возникновении обратной подачи жидкости клапан запирается, поток отсекается.

Технические характеристики клапана обратного КО-Р1

Наименование	КО-65хБРС2"Р1	КО-80хБРС2"Р1
Длина, мм	200	206
Наружный диаметр, мм	245	265
Диаметр проходного сечения, мм	52	52
Масса, кг	24,5	30
Присоединие	Резьба Спец. трап. 100х12,7 (БРС 2") Фланец тип 1 65х35 ГОСТ 28919-91	Резьба Спец. трап. 100х12,7 (БРС 2") Фланец тип 1 80х35 ГОСТ 28919-91

Рабочее давление, МПа (атм): от 21 (210) до 105 (1050).

Материал, марка: Сталь 40Х ГОСТ 4513-2016 с азотированием (поверхностная твердость до 62 HRC)

Коррозионно-стойкое исполнение: К1 по ГОСТ 13862-90

Рабочая среда: нефть, газ, газоконденсат, промывочная жидкость с содержанием CO_2 до 6%.

Климатическое исполнение: УХЛ (ХЛ) по ГОСТ 15150-69

Температура окружающей среды, °С: от -40 до +100

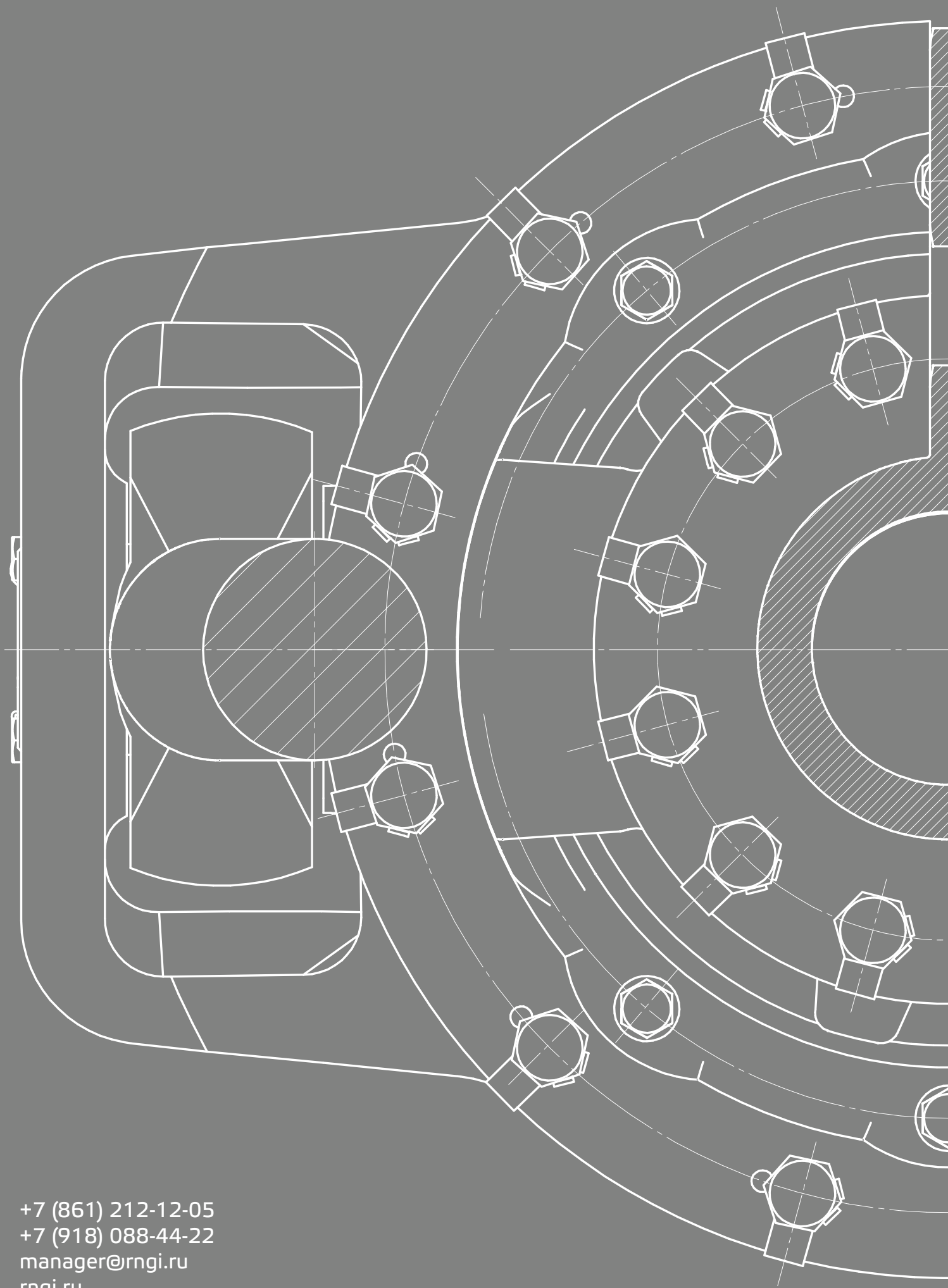

+7 (861) 212-12-05
+7 (918) 088-44-22
manager@rngi.ru
rngi.ru