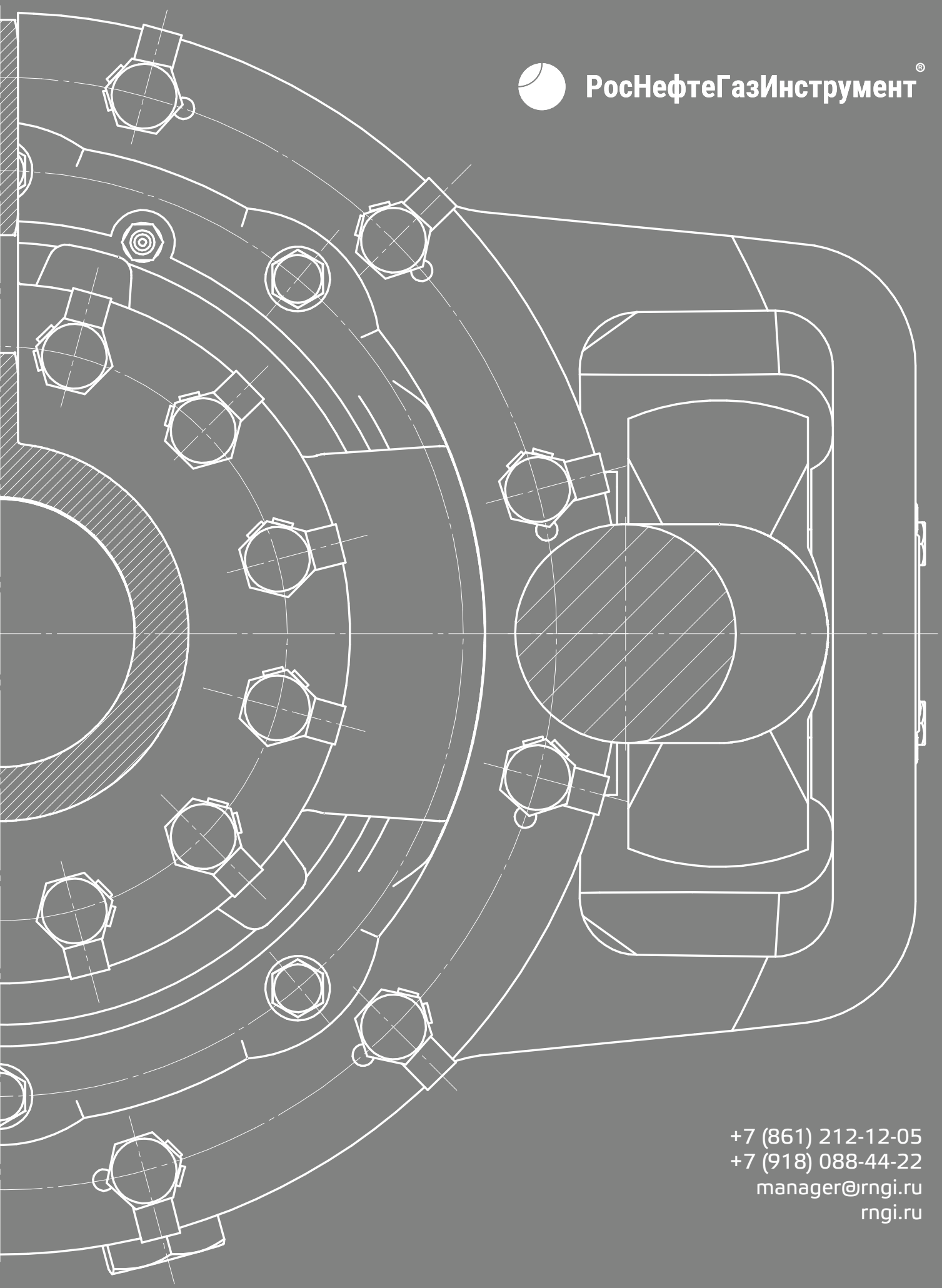

РосНефтеГазИнструмент®

+7 (861) 212-12-05
+7 (918) 088-44-22
manager@rngi.ru
rngi.ru

Кран шаровый полнопроходный для бурильной колонны

rngi.ru

КШП3-86-50Р1

КРАН ШАРОВЫЙ ПОЛНОПРОХОДНЫЙ ДЛЯ БУРИЛЬНОЙ КОЛОННЫ КШПЗ-86-50Р1

Кран шаровой КШПЗ-86-50Р1 предназначен для оперативного перекрытия и герметизации трубного канала бурильного инструмента при бурении нефтяных и газовых скважин, а также при проведении ремонтных и аварийных работ.

рис. 1

Технические характеристики крана шарового полнопроходного КШПЗ-Р1

Наименование	КШПЗ-86-50Р1
Рабочее давление, МПа (атм.)	от 21 (210) до 130 (1300)
Грузоподъемность, Кн (тс)	1140 (114)
Диаметр прохода, мм	50
Наружный диаметр, мм	114
Длина, мм	440
Масса, кг	23
Присоединительная резьба, ГОСТ 28487-90	3-86
Материал и покрытие деталей	Сталь 40Х ГОСТ 4543-2016 с термообработкой, $\sigma_т$ = 650 МПа
Покрытие	Шар, седла, резьбовая втулка изготовлены из стали 40Х с последующим азотированием поверхности.
Рабочая среда	Буровой и тампонажный раствор, нефть, газ
Температура рабочей среды, °С	от (-40) до (+70)

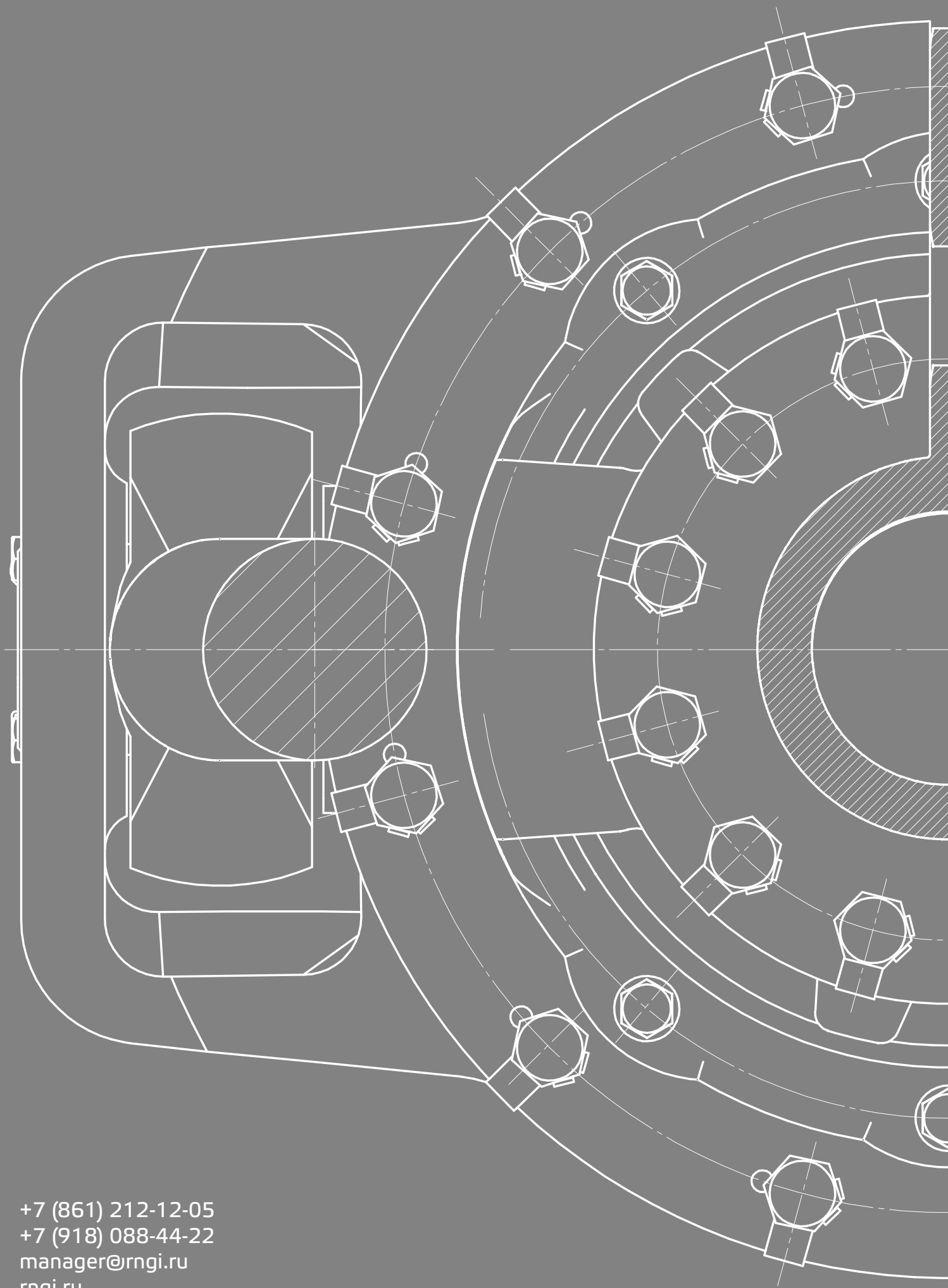

+7 (861) 212-12-05
+7 (918) 088-44-22
manager@rngi.ru
rngi.ru