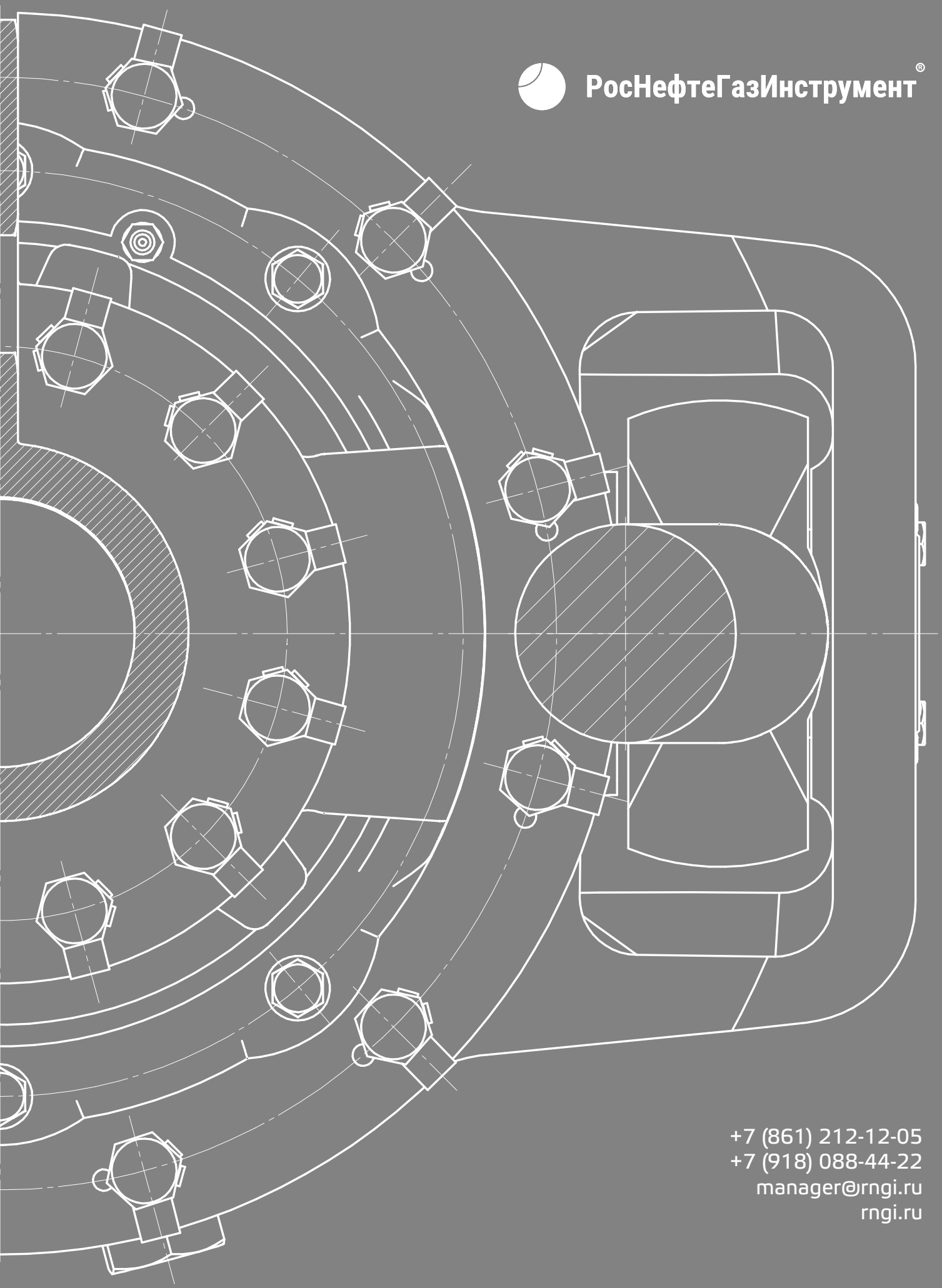

РосНефтеГазИнструмент®

+7 (861) 212-12-05
+7 (918) 088-44-22
manager@rngi.ru
rngi.ru

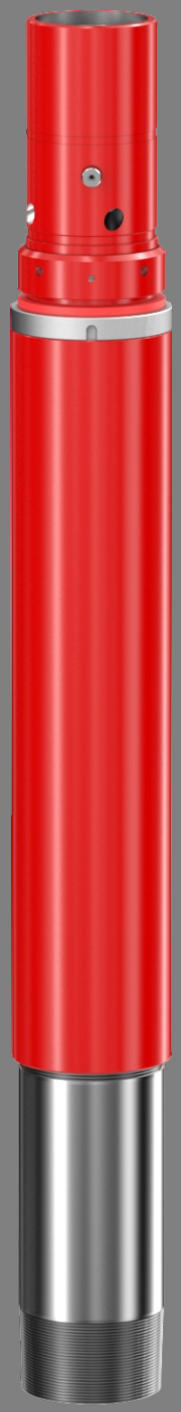

## Подвеска хвостовика

rngi.ru

# ПХ-168Р1

## ПОДВЕСКА ХВОСТОВИКА ПХ-168Р1

Подвеска хвостовика ПХ-168Р1 предназначена для спуска «хвостовиков» (потайных колонн) обсадных труб и их цементирования при строительстве нефтяных и газовых скважин.

Подвеска хвостовика располагается между верхней оконечностью хвостовика и колонной буровых труб, на которой хвостовик спускается в проектное положение, после чего производится цементирование затрубного пространства.

рис. 1

**Технические характеристики подвески хвостовика ПХ-168Р1**

| Наименование | ПХ-168Р1 |
|---|---|
| Диаметр обсадных колонн, мм | 168 |
| Рабочее давление, МПа (атм.) | 20 (200) |
| Грузоподъемность, т, не более | 150 |
| Давление среза штифтов подвесной пробки, атм | 40-50 |
| Давление среза штифтов втулки для открытия "окон", атм | 80-100 |
| Присоединительная резьба муфты, ГОСТ 28487-90 | 3-122 |
| Присоединительная резьба ниппеля, ГОСТ 51906-2009 | buttress ∅168 |
| Наружный диаметр, мм | 183 |
| Высота, мм | 1765 |
| Рабочая температура, °С | -40 ... +130 |
| Масса, кг | 148 |

**Конструкция подвески хвостовика ПХ-168Р1.**

| | |
|---|---|
| 1 | Корпус |
| 2 | Втулка седло |
| 3 | Штифты срезные |
| 4 | Муфта |
| 5 | Ствол |
| 6 | Ползун |
| 7 | Переводник |
| 8 | Пробка продавочная |
| 9 | Уплотнительная манжета(изготовлена из высокотемпературной резины до +160 ºС) |
| 10 | Уплотнительные кольца ГОСТ 98833–73/ГОСТ 18829-73 (изготовлены из высокотемпературной резины до +160 ºС) |
| 11 | Пробка сбросная |
| 12 | Ниппель стыковочный |
| 13 | Патрубок |

**Материалы подвески хвостовика ПХ-168Р1.**

| Наименование | Материал | Твердость $HRC_э$,не более | Предел текучести, $\sigma_т$, МПа |
|---|---|---|---|
| Корпус | 40Х ГОСТ 4543-71 | 32...36$HRC_э$ | 750 |
| Муфта | 40Х ГОСТ 4543-71 | 32...36$HRC_э$ | 650 |
| Ниппель стыковочный | 40Х ГОСТ 4543-71 | 32...36$HRC_э$ | 750 |
| Патрубок | 40Х ГОСТ 4543-71 | 32...36$HRC_э$ | 750 |

Сталь 40Х ГОСТ 4543-71;

Алюминиевый сплав Д16;

Резина высокотемпературная РК 1802;

Полости заполнены смазкой ТОМФЛОН СЦМ 200 (0...+200 ºС) (ТУ 0254-012-76643964-05).

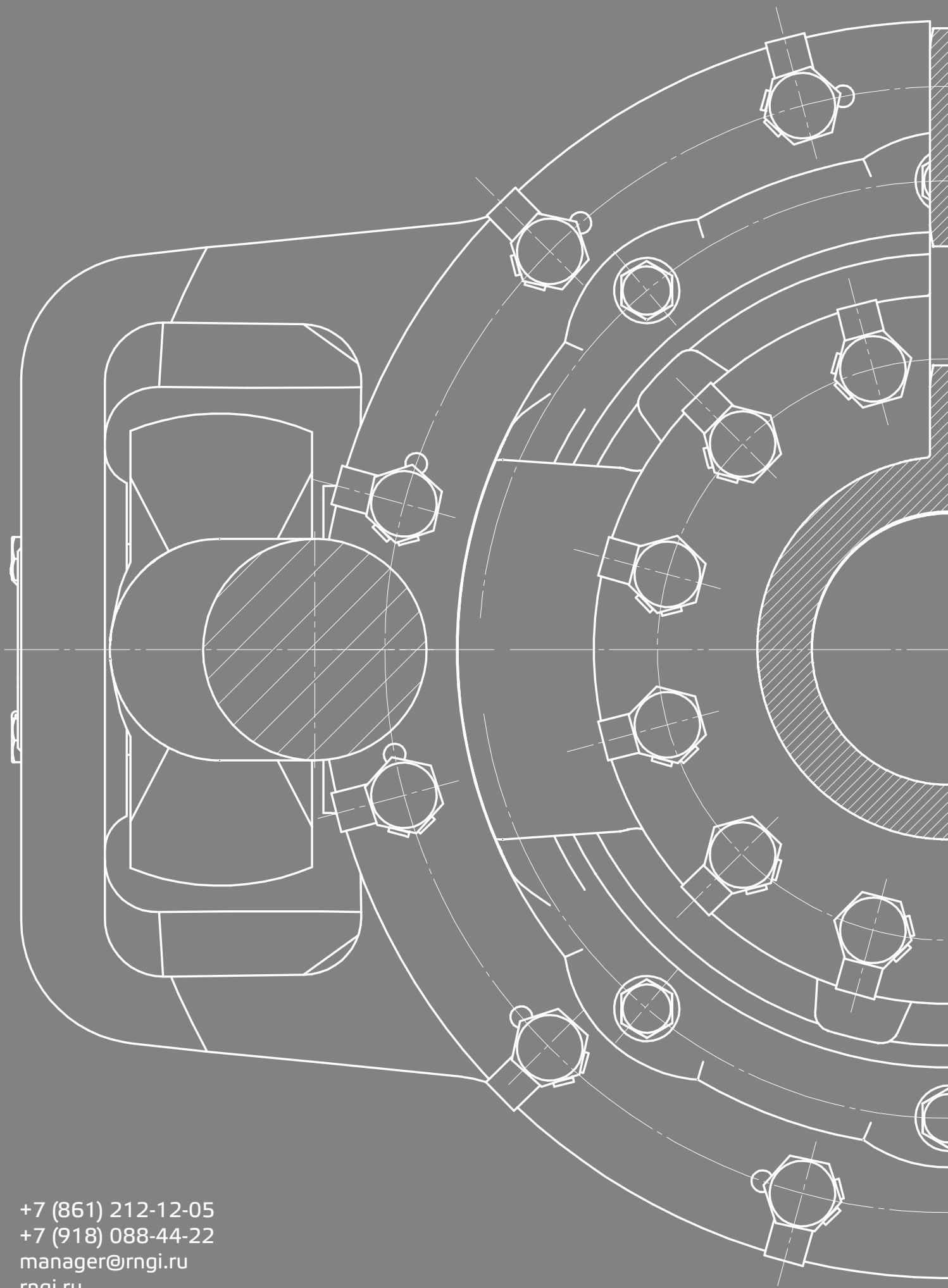

+7 (861) 212-12-05
+7 (918) 088-44-22
manager@rngi.ru
rngi.ru