РосНефтеГазИнструмент®

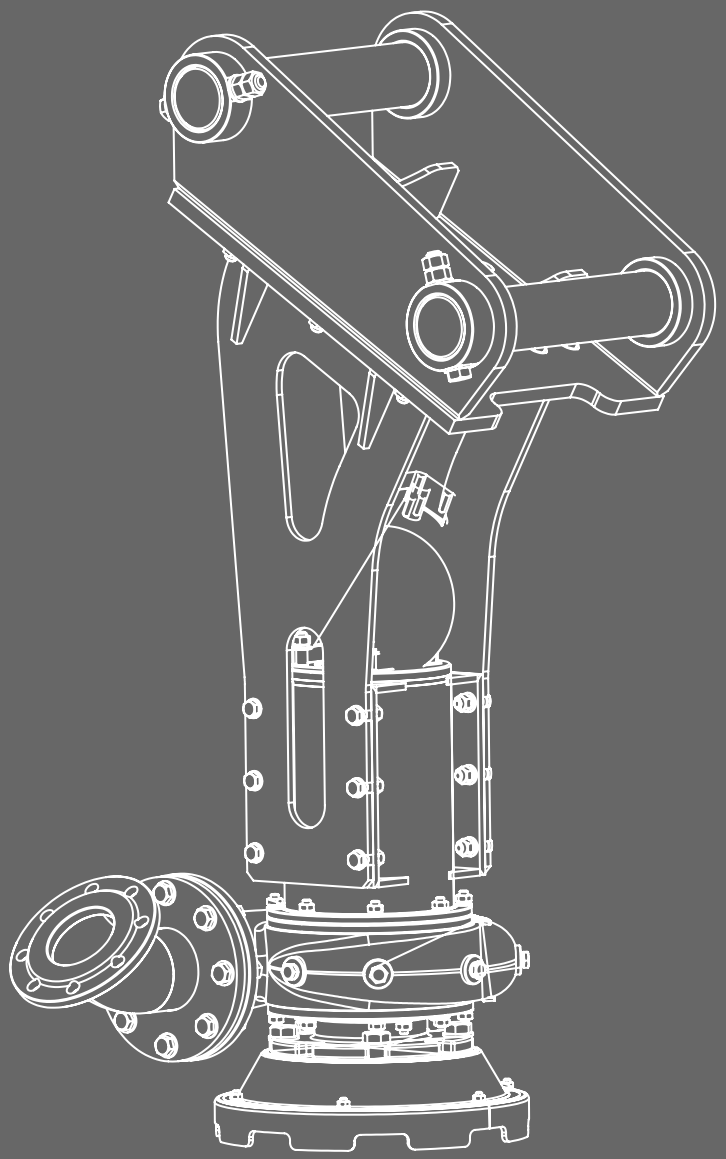

Станция насосная погружная для навески на трактор

СН-180Р1-02

rngi.ru

Пример установки насосной станции СН-180Р1 на стрелу трактора.

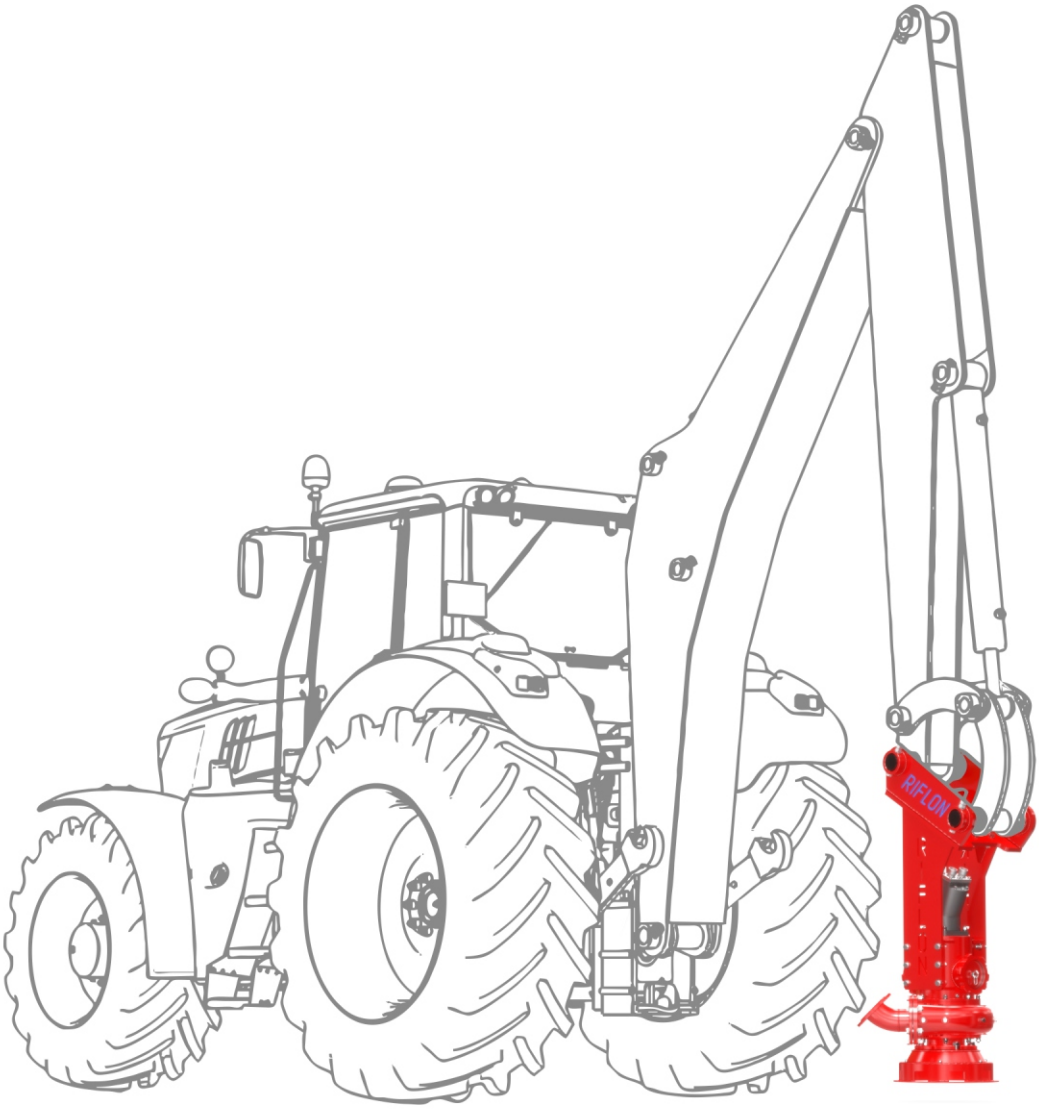

Преимущества станции насосной погружной для навески на трактор СН-180Р1-02:

- питание станции идет от гидросистемы трактора, тем самым уменьшая стоимость оборудования;
- простота обслуживания;
- малый вес;
- компактность;
- чрезвычайная прочность;
- требует минимальное монтажное пространство;
- стальное литьё всех деталей;
- импеллер изготовлен из нержавеющей стали;
- повышенная износостойкость деталей насоса;
- универсальная, модульная конструкция, позволяющая Заказчику приобрести только те части, которые необходимы для ремонта;
- открытый импеллер.

СТАНЦИЯ НАСОСНАЯ ПОГРУЖНАЯ ДЛЯ НАВЕСКИ НА ТРАКТОР СН-180Р1-02

Станция насосная СН-180Р1-02 предназначена:
- для перекачивания абразивных гидросмесей (цементных, глинистых и гравийных растворов, смеси воды с песком, рудой и др.);
- для осушения болот, котлованов, озер и прочих водоемов;
- для дноуглубления, намыва берегов, удаления ила и т.д.;
- для обслуживания и ремонта газопроводов на заболоченных и затопленных участках;
- для перекачивания буровых отходов (буровой шлам, отработанный буровой раствор), бытовых и промышленных сточных вод, замазученный грунт и технологические стоки нефтедобывающих и нефтеперерабатывающих предприятий.

Характеристики перекачиваемой среды:	
Плотность гидросмеси, кг/м^3	до 2500
Температура, °С	от +5 до +55
Содержание твердых частиц	до 60%
Максимальная величина твердых частиц, мм	не более 30
Технические характеристики:	
Напор номинальный, МПа	0,4
Подача номинальная, м^3/ч	180
Частота вращения, об/мин:	
номинальная	1400
максимальная	2400
На основе насоса центробежного	НЦ-127Р1
Гидромотор	
Марка	310.3(4).80
Рабочий объем, см^3/об	80
Мощность, кВт:	
номинальная	40
максимальная	70
Давление на входе, МПа:	
номинальная	20
максимальная	35
Расход, л/мин:	
номинальная	120
максимальная	220
Ду приемного фланца, мм	150
Ду напорного фланца, мм	125
Габаритные размеры ДхШхВ, не более, мм	685х660х1500
Масса, кг, ±3%	350

Станция насосная СН-180Р1-02. Размеры.

Рисунок 1

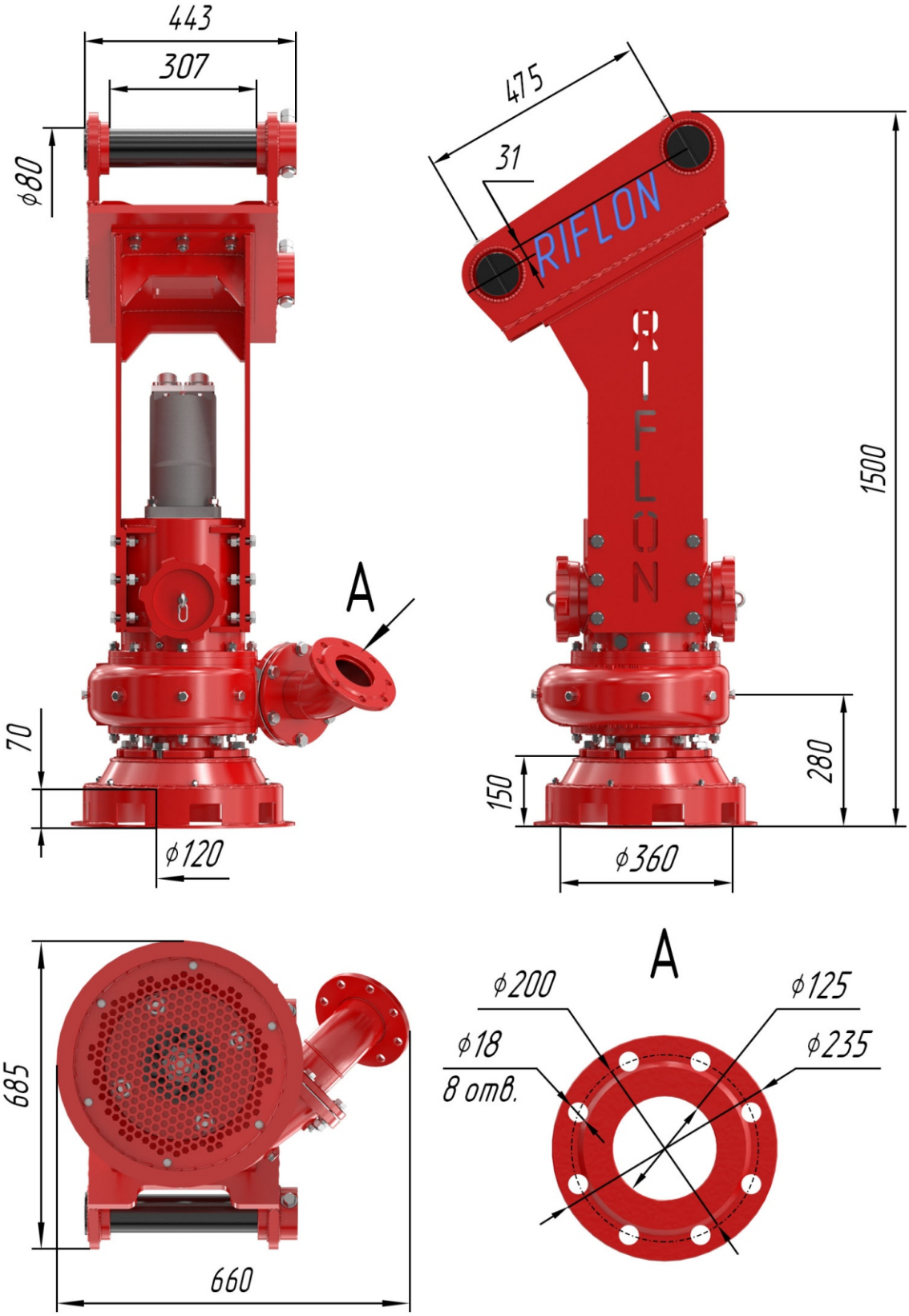

Данная насосная станция предназначена для установки в штатное место на стреле экскаватора вместо ковша.

Насосная станция СН-180Р1 состоит из подвеса, в нижней части которого установлен центробежный насос НЦ-127Р1 типоразмера 6"х5"х10". Центробежный насос приводится в движение гидромотором запитанным от штатной гидросистемы экскаватора. На входном патрубке центробежного насоса установлен механический фильтр с диаметром ячейки 30 мм. На выходном патрубке насоса установлен отвод под 45° (поз.5) для подсоединения напорного шланга (пульпопровода).

Насосная станция крепиться на стреле экскаватора при помощи пальцев.

Корпус насоса изготовлен из стали 40ХЛ, импеллер (крыльчатка) изготовлен из стали 20Х13 с термообработкой. Применение данных материалов позволяет увеличить ресурс насоса в несколько раз.

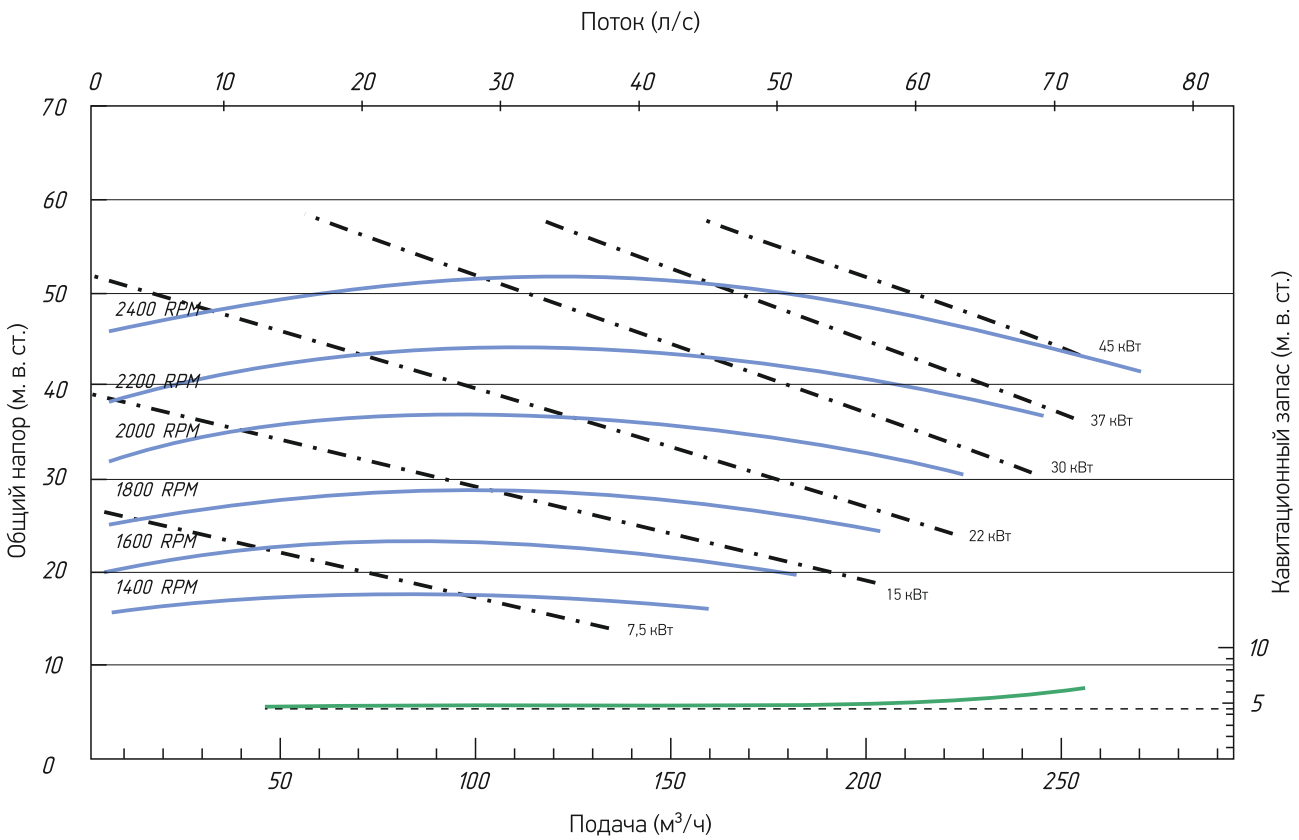

Рабочая характеристика центробежного насоса НЦ-127Р1

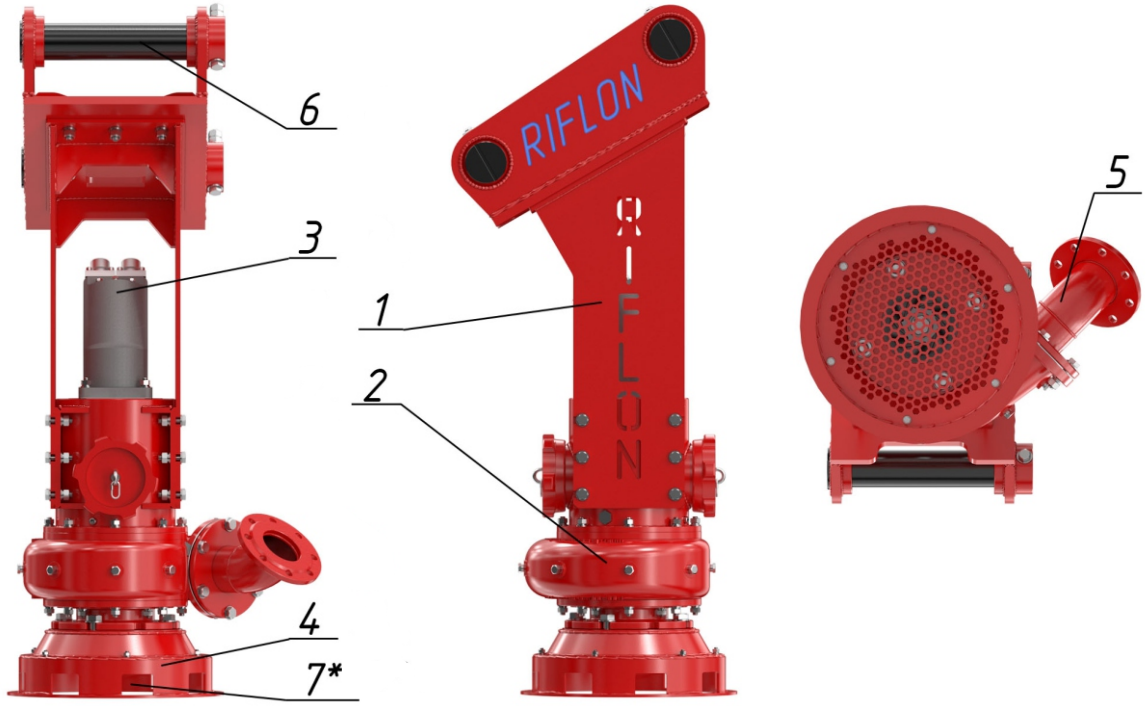

Станция насосная СН-180Р1-02. Конструкция

1	подвес
2	центробежный насос НЦ-127Р1 типоразмера 6"x5"x10"
3	гидромотор
4	механический фильтр
5	отвод
6	пальцы
7*	агитатор

* - В стандартную комплектацию не входит. Поставляется по желанию заказчика

РосНефтеГазИнструмент®

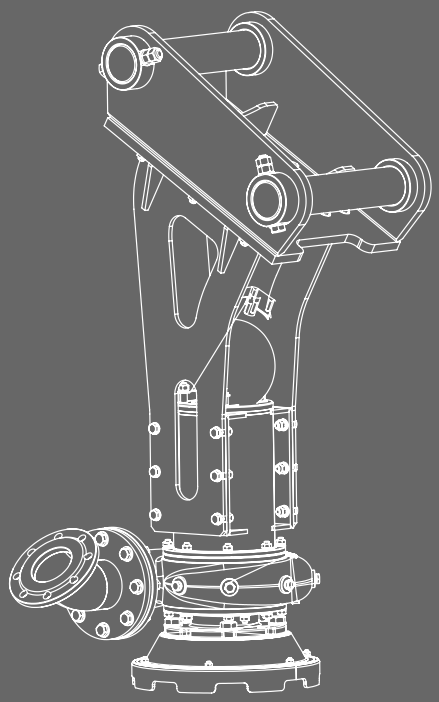

тел.:
+7 (861) 212-12-05
+7 (918) 088-44-22

e-mail: manager@rngi.ru
www.rngi.ru