РосНефтеГазИнструмент®

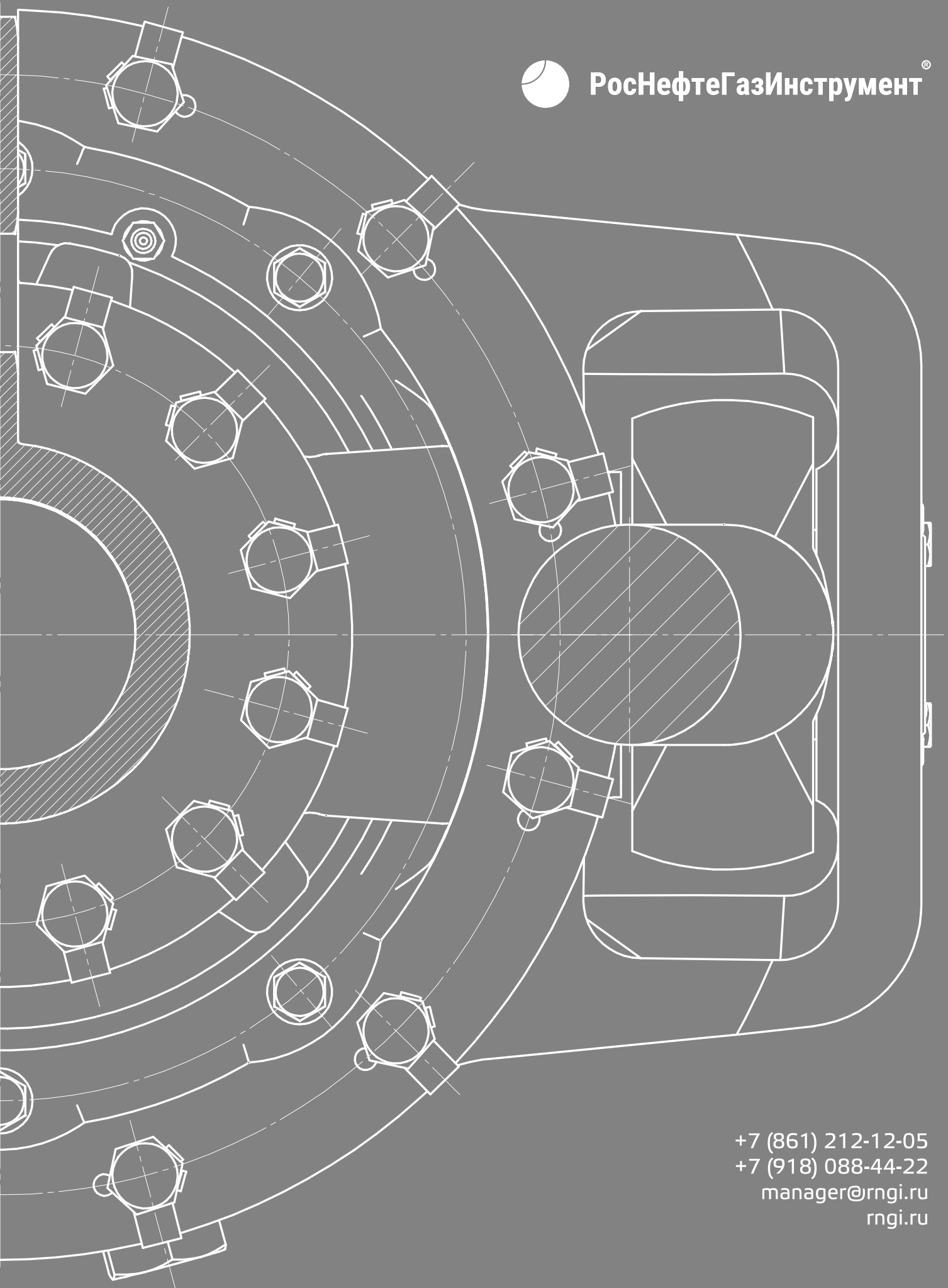

+7 (861) 212-12-05
+7 (918) 088-44-22
manager@rngi.ru
rngi.ru

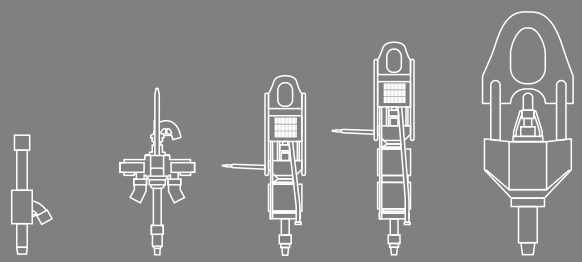

rngi.ru

Удлинитель штропа вертлюга УШВ-200Р1

рис. 1

УДЛИНИТЕЛЬ ШТРОПА ВЕРТЛЮГА УШВ-200Р1

Удлинитель штропа вертлюга УШВ-200Р1 предназначен для увеличения длины штропа вертлюга бурового ВБ-200Р1 в случае необходимости размещения в зеве штропа лубрикатора телесистемы.

При работе комплектная пара удлинителей устанавливается в корпус вертлюга на место концов вертлюга, а концы штропа вертлюга соединяются с удлинителем при помощи пальцев.

Технические характеристики удлинителя штропа вертлюга УШВ-200Р1

Наименование параметра	УШВ-200Р1
Наибольшая статическая нагрузка пары удлинителей, МН (т)	2,00 (200)
Размер удлинения (расстояние между отверстиями), мм	640
Габаритные размеры, мм	1055x248
Рабочая температура окружающей среды, °С	-40 - +45
Масса пары удлинителей, кг, не более	230

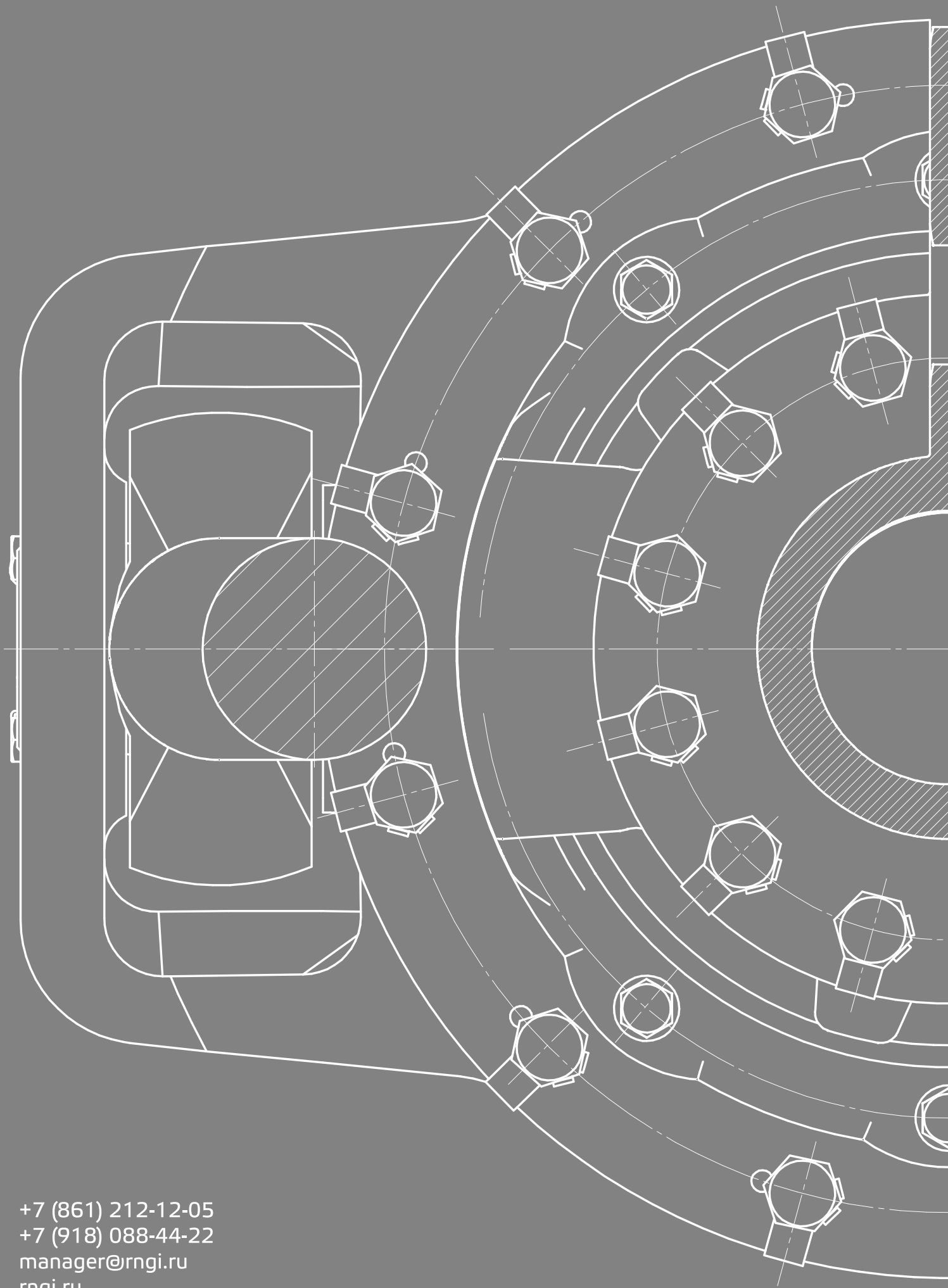

+7 (861) 212-12-05
+7 (918) 088-44-22
manager@rngi.ru
rngi.ru