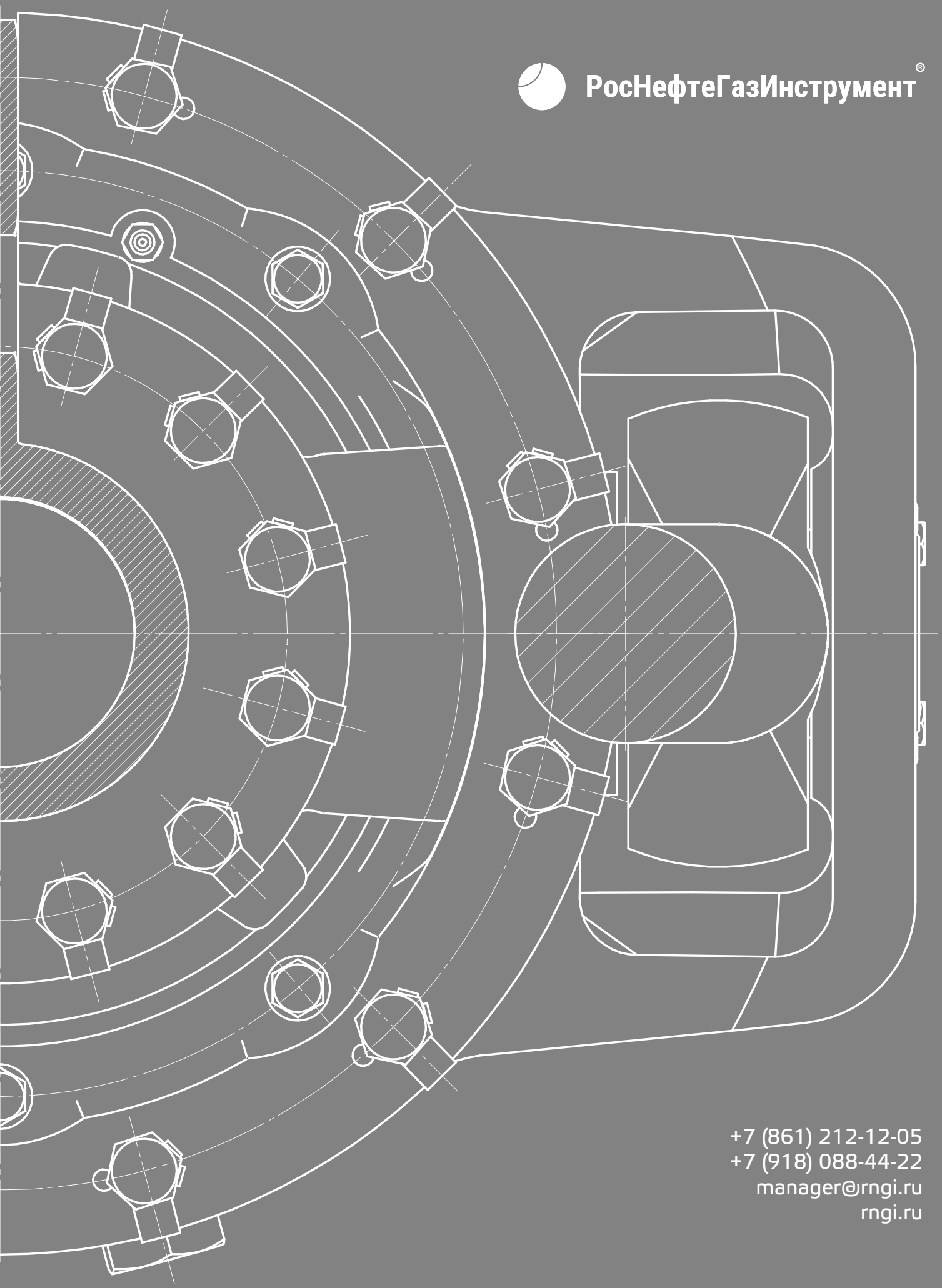

РосНефтеГазИнструмент®

+7 (861) 212-12-05
+7 (918) 088-44-22
manager@rngi.ru
rngi.ru

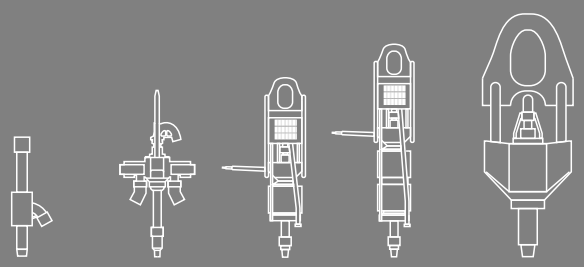

rngi.ru

Вертлюг буровой универсальный

ВБУ-50Р1

ВЕРТЛЮГ БУРОВОЙ УНИВЕРСАЛЬНЫЙ ВБУ-50Р1

Вертлюг предназначен для обеспечения вращения колонны бурильных труб и подачи промывочной жидкости при ремонтных работах в нефтяных и газовых скважинах.

Вертлюг можно адаптировать как для правого вращения, так и для левого вращения колонны, что достигается заменой нижнего переводника.

а)

б)

Рис. 1

Вертлюг состоит (рис.1, а) из корпуса с подводом, штропа, установленного в проушинах корпуса с возможностью качания на пальцах, ствола, установленного на подшипниках с возможностью вращения в корпусе, и уплотнений верхнего и нижнего.

Верхнее уплотнение быстросъемное и подсоединяется к подводу и стволу гайками. Гайки верхнего уплотнения имеют устройство предотвращающее их отвинчивание при разнонаправленном вращении. К стволу присоединяется комплект переводников с предохранительным устройством (Рис. 1, б).

рис. 1

Технические характеристики вертлюга бурового универсального ВБУ-50Р1

Наименование параметра	ВБУ-50Р1
Максимальная статическая нагрузка на ствол, кН (тс)	500 (50)
Максимальная динамическая нагрузка на ствол, кН (тс)	350 (35)
Рабочее давление, МПа (атм)	21 (210)
Максимальная частота вращения ствола, $с^{-1}$	3,33
Диаметр проходного отверстия ствола, мм	64
Диаметр проходного отверстия подвода, мм	64
Диаметр проходного отверстия переводника, мм	D1
Габаритные размеры, не более, мм	1890x424x454
Присоединительная резьба ствола по ГОСТ 631-75	БТ-102 Лев.
Присоединительная резьба на переводнике – замковая по ГОСТ 28487-90	3-d
Присоединительная резьба бокового подвода по ГОСТ 633-80	НКТ 73
Рабочая температура окружающей среды, °С	-40 - +45
Масса, кг, не более	269

Основные технические характеристики сменных переводников под колонну (нужное выделить):

Переводник	Резьба верхняя	Резьба нижняя	Габариты DxL, мм	D1, мм	Включить в комплектацию
ВБ-50Р1.05.09	Муфта 3-86 лев. ГОСТ 28487-90	Ниппель 3-86 лев. ГОСТ 28487-90	ϕ108-242	54	☐
ВБ-50Р1.05.09-01	Муфта 3-86 лев. ГОСТ 28487-90	Ниппель 3-86 ГОСТ 28487-90	ϕ108-242	54	☐
ВБ-50Р1.05.09-02	Муфта 3-86 лев. ГОСТ 28487-90	Муфта НКТ-73 ГОСТ 633-80	ϕ108-242	54	☐

По заказу потребителя возможна поставка переводников на подвод (рис. 2), переводника под БРС2” (рис. 3), переводника с БРС (рис. 4) и с фланцем (рис. 5).

рис. 2

рис. 3

рис. 4

рис. 5

Основные технические характеристики переводников НКТ на подвод (опция, нужное выделить):

Переводник	L1, мм	Резьба НКТ, d2	Рисунок	Включить в комплектацию
Н НКТ-73х Н НКТ-89	259	89	2	☐
Н НКТ-73х Н НКТ-73	252	73	2	☐
Н НКТ-73 хН НКТ-60	215	60	2	☐
Н НКТ-73 х Н БРС2”	285	-	3	☐
Н НКТ-73 с БРС2”	285	60	4	☐
Н НКТ-73 х фланец тип II диам. 240мм	-	-	5	☐

рис. 1

Комплектность:
1) Вертлюг буровой ВБ-50Р1 – 1 шт;
2) Комплект ЗИП**:
- Патрубок ВБ-50Р1.01.01 – 1 шт;
- Манжета ВБ-50Р1.01.06 – 4 шт;
- Кольцо 080-090-58-2-3 ГОСТ 18829-73 – 2 шт;

3) Руководство по эксплуатации – 1 шт.

* По заявке потребителя возможно изготовление переводника с другими техническими характеристиками (см. табл. 2).

**По заявке потребителя возможна поставка дополнительного комплекта ЗИП.

Дополнительный комплект ЗИП (нужное выделить):

Обозначение	Наименование	Кол-во на вертлюг, шт.	Кол-во, шт. (указать кол-во)	Включить в комплектацию
ВБ-50Р1.01.01	Патрубок	1		☐
ВБ-50Р1.01.06	Манжета	4		☐
080-090-58-2-3 ГОСТ 18829-73	Кольцо	2		☐
1.1-100x125-2 ГОСТ 8752-79	Манжета	1		☐
1.1-120x150-2 ГОСТ 8752-79	Манжета	2		☐
1.1-140x170-2 ГОСТ 8752-79	Манжета	1		☐
220-230-58-2-3 ГОСТ 18829-73	Кольцо	1		☐
155-160-36-1-1 ГОСТ 18829-73	Кольцо	2		☐

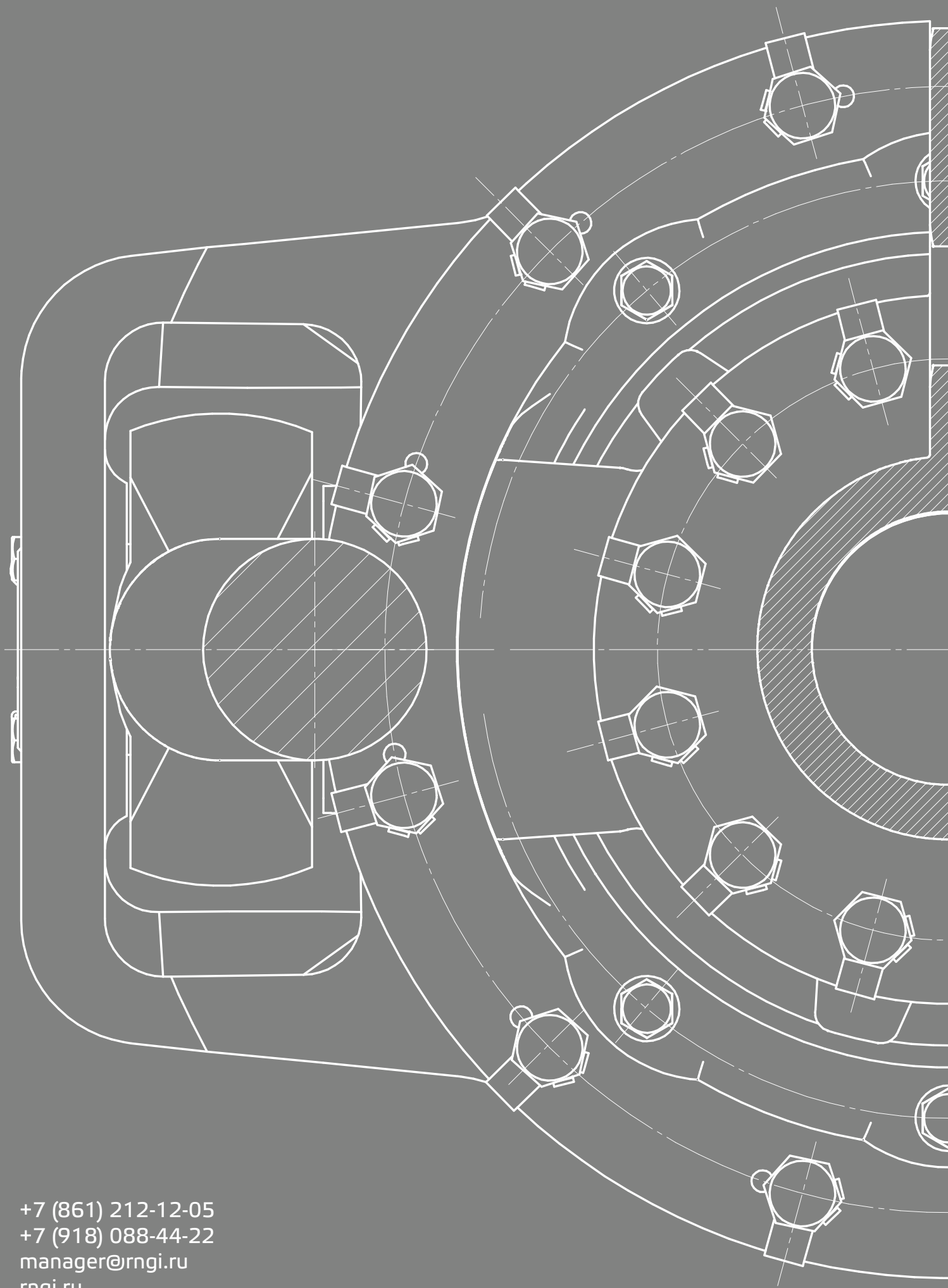

+7 (861) 212-12-05
+7 (918) 088-44-22
manager@rngi.ru
rngi.ru